acv

TURN UP THE VOLUME

РУКОВОДСТВО ПОЛЬЗОВАТЕЛЯ

BD10A

Сабвуфер со встроенным усилителем

VARIABLE LOW PASS FILTER

PHASE SWITCH 0/180°

0.25Ω 400 RMS

∅ 10" 25CM

D CLASS DIGITAL

COMPACT SIZES

HE-LI

BASS UP

2200W PEAK POWER

acv®

В соответствии с проводимой политикой постоянного контроля и совершенствования технических характеристик и дизайна возможно внесение изменений в данное руководство без предварительного уведомления пользователя!

RU

СОДЕРЖАНИЕ

Введение 4
Меры предосторожности 5
Процедура соединения проводов 7
Схема подключения 8
Технические характеристики 9
Габаритные размеры 10

EN

CONTENTS

Introduction 11
Precautionary measures 12
Wiring connection diagram 14
Specifications 15
Overall dimensions 16

ВВЕДЕНИЕ

Поздравляем вас с покупкой компактного активного сабвуфера ACV BD10A! Этот продукт был разработан и произведен, чтобы вы могли наслаждаться качественным звуком в течение долгого времени. Для установки данного продукта рекомендуем обратиться к квалифицированным специалистам в области автозвука. Пожалуйста, внимательно прочтите руководство пользователя перед установкой и первым использованием продукта. Рекомендуется хранить это руководство в надежном месте для дальнейшего использования.

КОМПЛЕКТАЦИЯ

1. Активный сабвуфер BD10A - 1шт
2. Руководство пользователя - 1 шт
2. Выносной регулятор - 1 шт

МЕРЫ ПРЕДОСТОРОЖНОСТИ

ВНИМАНИЕ!

Не используйте какие-либо функции, которые отвлекают ваше внимание от безопасного вождения автомобиля. Любая функция, требующая длительного внимания, должна выполняться только после полной остановки автомобиля. Перед выполнением этих функций всегда останавливайте автомобиль в безопасном месте. Невыполнение этого требования может привести к аварии.

Держите громкость на таком уровне, чтобы вы все еще могли слышать посторонние шумы во время вождения. Избыточный уровень громкости, заглушающий звуки, такие как сирены аварийных автомобилей или дорожные предупреждающие сигналы (переходы поездов и т. д.), Может быть опасным и может привести к аварии. Прослушивание звука в автомобиле на большой громкости также может вызвать повреждение слуха.

Запрещено разбирать и модифицировать продукт. Это может привести к аварии, возгоранию или поражению электрическим током.

Используйте этот продукт только с напряжением 12V DC. Использование не по назначению может привести к пожару, поражению электрическим током или другим травмам.

При замене предохранителя используйте только тот номинал, который рекомендует производитель. Использование предохранителя с более высоким или низким номиналом может привести к повреждению, возгоранию или поражению электрическим током.

Не закрывайте вентиляционные отверстия или корпус устройства. Это может вызвать перегрев внутри устройства и привести к возгоранию.

Выполните правильное подключение. Несоблюдение правил подключения может привести к возгоранию или повреждению продукта.

Используйте только в автомобилях с отрицательным заземлением 12 В. Несоблюдение этого может привести к пожару и т.д. (Если вы не уверены, обратитесь к квалифицированному специалисту).

Перед подключением отсоедините кабель от отрицательной клеммы аккумуляторной батареи. Несоблюдение этого правила может привести к поражению электрическим током или травмам из-за короткого замыкания.

Следите за тем, чтобы кабели не запутались в окружающих предметах. Прокладывайте проводку и кабели в соответствии с руководством, чтобы не создавать препятствий во время движения. Кабели или проводка, которые мешают или свисают в таких местах, как рулевое колесо, рычаг переключения передач, педали тормоза и т.д., могут быть чрезвычайно опасными.

Не сращивайте электрические кабели. Никогда не срезайте изоляцию кабеля для подачи питания на другое оборудование. Это приведет к превышению допустимой нагрузки на провод по току и приведет к возгоранию или поражению электрическим током.

Не повреждайте трубы или проводку при сверлении отверстий. При сверлении отверстий в кузове автомобиля для установки, пожалуйста, примите меры, чтобы не задеть, не повредить или не заблокировать трубы, топливопроводы, баки или электрическую проводку автомобиля. Несоблюдение таких мер предосторожности может привести к пожару.

Не используйте болты или гайки в тормозной системе или системе рулевого управления для заземления. Болты или гайки, используемые для тормозной системы или системы рулевого управления (или любой другой системы, связанной с безопасностью), или баков НИКОГДА не должны использоваться для установки или заземления. Использование таких деталей может вывести из строя управление автомобилем и вызвать пожар и т.д.

Храните мелкие предметы (например, саморезы, винты и т.п.) в недоступном для детей месте. Проглатывание мелких деталей может привести к серьезной травме или привести к угрозе жизни.

Немедленно прекратите использование, если возникнет проблема. Невыполнение этого требования может привести к травмам или повреждению продукта. Верните его продавцу или в ближайший сервисный центр для ремонта.

Рекомендуется обратиться за помощью в установке и подключении продукта к квалифицированным специалистам в области автозвука. Электромонтаж и установка этого устройства требует специальных технических навыков и опыта. Для обеспечения безопасности рекомендуется связаться с профессиональными экспертами по автомобильным аудиосистемам для выполнения монтажных и электромонтажных работ.

Проложите проводку так, чтобы она не была зажата или сдавлена острыми металлическими краями. Прокладывайте кабели и проводку вдали от движущихся частей (например, направляющих сиденья), острых или заостренных краев. Это предотвратит обжатие и повреждение проводки. Если проводка проходит через металлическое отверстие, используйте резиновую втулку, чтобы предотвратить повреждение изоляции провода металлическим краем отверстия.

Не устанавливайте в местах с высокой влажностью или запыленностью. Избегайте установки устройства в местах с высокой влажностью или запыленностью. Попадание влаги или пыли внутрь устройства может привести к его поломке.

ВНИМАНИЕ!

- Не подвергайте сабвуфер прямому попаданию влаги, это может спровоцировать короткое замыкание или возгорание;

- Не блокируйте фазоинверторное отверстие для вентиляции воздуха и не помещайте посторонние предметы внутрь трубы;

- При монтаже сабвуфера, оставьте небольшое свободное пространство со всех сторон.

ПРОЦЕДУРА СОЕДИНЕНИЯ ПРОВОДОВ

1) Соединение силовых проводов
Правильно подберите толщину силовых проводов. Рекомендуемые сечения 4 AWG, так как это будет влиять на корректную работу устройства. Соедините положительный провод с плюсовой клеммой аккумулятора. При этом необходимо, как можно ближе к аккумуляторной батареи, установить колбу с предохранителем. Отрицательный кабель соедините с любой деталью корпуса автомобиля и закрепите винтом. При этом проверьте, чтобы ваши действия не нарушили конструкцию автомобиля и его узлы.

2) Подключение провода управления включения усилителя
Провод управления включения усилителя. Соедините эту клемму с соответствующим проводом на головном устройстве. Также клемму можно подключить к резистору автомобильной антенны. Еще один метод – подключить провод REMOTE на зажигание автомобиля.

3) Подключение межблочного кабеля (RCA, низкоуровневый вход)
Подключите RCA-кабель, в такой последовательности: БЕЛЫЙ разъем – соедините с левым каналом, КРАСНЫЙ – соедините с правым.

4) Настройка чувствительности
Выполните настройку чувствительности сабвуфера в соответствии с настройками головного устройства.

СХЕМА ПОДКЛЮЧЕНИЯ

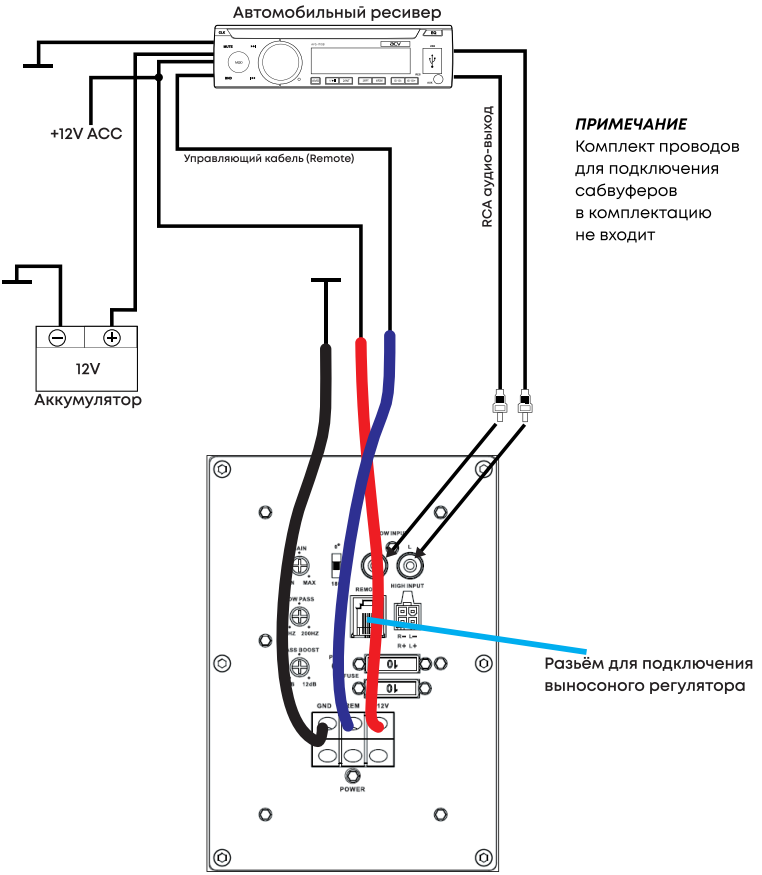

ПРИМЕЧАНИЕ
Комплект проводов
для подключения
сабвуферов
в комплектацию
не входит

ТЕХНИЧЕСКИЕ ХАРАКТЕРИСТИКИ BD10A

Воспроизведение звука
Номинальная мощность (RMS): 400 Вт
Частотная характеристика: 20 - 200Гц
Чувствительность: 89 ± 2 дБ
SPL: 109 ± 2 дБ/Вт/м
НЧ динамик
Размер диффузора: 10 дюймов (25см)
Материал диффузора: Целлюлоза с влагоотталкивающей пропиткой
Материал Подвеса: Резина
Звуковая катушка: 2 дюйма (50 мм), 1+1 Ом
Материал магнита: Феррит высокой плотности
Магнит: 45 унций
Встроенный усилитель
Выходная мощность (RMS): 400 Вт при 0,25 Ом
Пределы регулировки ФНЧ (LPF) фильтра: 50 - 200 Гц
Крутизна кроссовера: 12дБ/окт
Инвертор фазы: 0/180 °
Система подъёма баса (Bass Boost): 0 - 12дБ переменная при фикс. 45Гц
Входы RCA: 2
Высокоуровневый вход: есть
Входная чувствительность: 130мВ (Вход RCA), 1,5V (высокоуровневый вход)
Номинал предохранителя: 10А х 2
Корпус
Тип корпуса: Фазоинверторный корпус
Материал корпуса: МДФ
Размеры (Ш*Г*В), мм: 355*(325+355)*303 (Длина*(Ширина поверху+Ширина понизу)*Высота)
Аксессуары: выносной регулятор (длина кабеля 5м)
Вес: 12.3кг

СОПРОТИВЛЕНИЕ В ЗАВИСИМОСТИ ОТ ЧАСТОТЫ

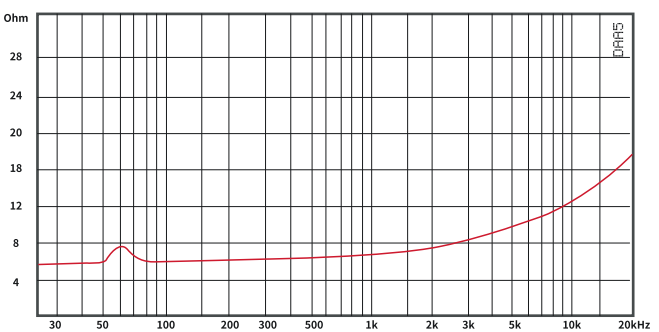

ГАБАРИТНЫЕ РАЗМЕРЫ

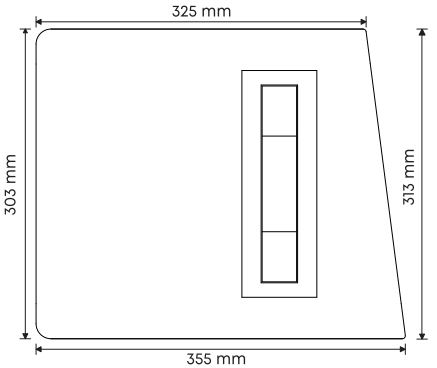

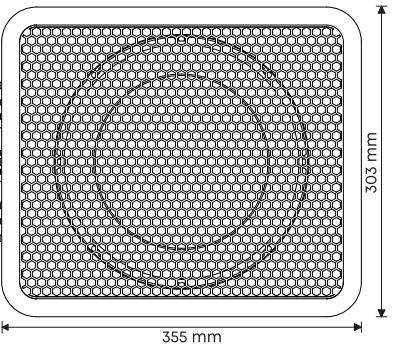

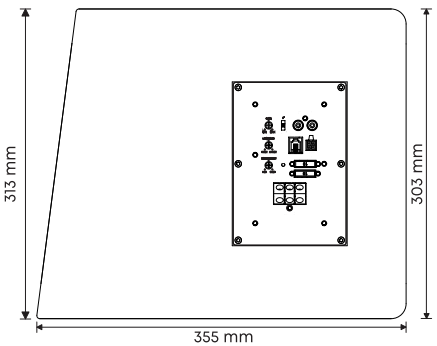

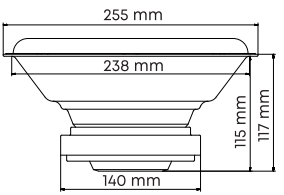

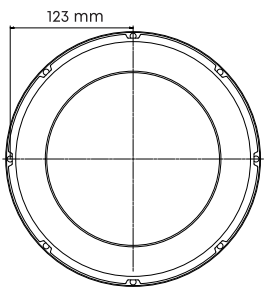

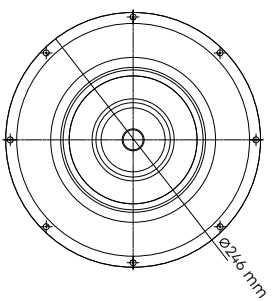

INTRODUCTION

Congratulations on your purchase of the ACV BD10A Active Subwoofer! This product was developed and produced so that you can enjoy quality sound for a long time. To install this product, we recommend contacting qualified car audio specialists. Please read the user manual carefully before installing and using the product for the first time. It is recommended that you keep this manual in a safe place for future reference.

Packaging content

1. Active subwoofer BD10A - 1 pc
2. User manual - 1 pc
2. Remote controller - 1 pc

PRECAUTIONARY MEASURES

WARNING

Do not operate any function that takes your attention away from safely driving your vehicle. Any function that requires your prolonged attention should only be performed after coming to a complete stop. Always stop the vehicle in a safe location before performing these functions. Failure to do so may result in an accident.

• Keep the volume at a level where you can still hear outside noises while driving.
Excessive volume levels that obscure sounds such as emergency vehicle sirens or road warning signals (train crossings, etc.) can be dangerous and may result in an accident. Listening at loud volume levels in a car may also cause hearing damage.

• Do not disassemble or alter.
Doing so may result in an accident, fire or electric shock,
• Use this product for mobile 12V applications.
Use for other than its designed application may result in fire, electric shock or other injury.
• Use the correct ampere rating when replacing fuses.
Failure to do so may result in fire or electric shock.
• Do not block vents or radiator panels.
Doing so may cause heat to build up inside and may result in fire.
• Make the correct connections,
Failure to make the proper connections may result in fire or product damage.
• Use only in vehicles with a 12 volt negative ground.
Failure to do so may result in fire, etc. (Check with your seller if you are not sure.)
• Before wiring, disconnect the cable from the negative battery terminal.
Failure to do so may result in electric shock or injury due to electrical shorts.
• Do not allow cables to become entangled in surrounding objects.
Arrange wiring and cables in compliance with the manual to prevent obstructions when driving, Cables or wiring that obstruct or hang up on places such as the steering wheel, gear lever, brake pedals, etc. can be extremely hazardous.
• Do not splice into electrical cables.
Never cut away cable insulation to supply power to other equipment. Doing so will exceed the current carrying capacity of the wire and result in fire or electric shock.
• Do not damage pipe or wiring when drilling holes.
When drilling holes in the chassis for installation, take precautions so as not to contact, damage or obstruct pipes, fuel lines, tanks or electrical wiring. Failure to take such precautions may result in fire,
• Do not use bolts or nuts in the brake or steering systems to make ground connections.
Bolts or nuts used for the brake or steering systems (or any other safety-related system), or tanks should NEVER be used for installations or ground connections. Using such parts could disable control of the vehicle and cause fire etc.
• Keep small objects such as bolts or screws out of the reach of children.
Swallowing them may result in serious injury. If swallowed, consult a physician immediately,

Caution
• Stop usage immediately if a problem appears.
Failure to do so may cause personal injury or damage to the product. Return it to your seller or a nearest service center for repairing.
• Have the wiring and installation done by car audio experts.
The wiring and installation of this unit requires special technical skill and experience. To ensure safety, it is recommended to contact with professional car audio experts to have the installation and wiring work done.
• Arrange the wiring so it is not crimped or pinched by a sharp metal edge.
Route the cables and wiring away from moving parts {like the seat rails) or sharp or pointed edges. This will prevent crimping and damage to the wiring. If wiring passes through a hole in metal, use a rubber grommet to prevent the wire's insulation from being cut by the metal edge of the hole.
• Do not install in locations with high moisture or dust.
Avoid installing the unit in locations with high incidence of moisture or dust. Moisture or dust that penetrates into this unit may result in product failure.
• It is not recommended to connect bare wires to power terminals; otherwise, it may cause fire or short circuit;
• It is necessary to check cables/wires connections periodically to ensure they are securely connected. Do not solder or twist together the ends of tangled wires; - lay the wires in special insulating tubes;
• Do not shorten any wires, otherwise the protective system will not work as expected when it is needed;
• Never supply power to another source by extending a wire from an already connected device. The nominal resistance may not be enough, and the wire will overheat, resulting in a fire;
- Do not expose the subwoofer to direct moisture, this may cause a short circuit or fire;
- Do not block the phase inverter air ventilation hole and do not place foreign objects inside the pipe;
- When installing the subwoofer, leave a small free space on all sides.

Wiring connection procedure

1) Connecting power wires
Correctly select the thickness of the power wires. Recommended cross-sections is 4 AWG, since this will affect the correct operation of the device. Connect the positive wire to the positive terminal of the battery. In this case, it is necessary to install the fuse bulb as close to the battery as possible. Connect the negative cable to any part of the car body and secure it with a screw. At the same time, check that your actions do not violate the design of the car and its components.

2) Connecting the amplifier power control wire
Amplifier power control wire. Connect this terminal to the corresponding wire on the head unit. You can also connect the terminal to the car antenna resistor. Another method is to connect the REMOTE wire to the car ignition.

3) Connecting the interconnect cable (RCA, low-level input)
Connect the RCA cable in the following order: WHITE connector - connect to the left channel, RED - connect to the right channel.

4) Adjusting the sensitivity
Adjust the sensitivity of the subwoofer in accordance with the settings of the head unit.

WIRING CONNECTION DIAGRAM

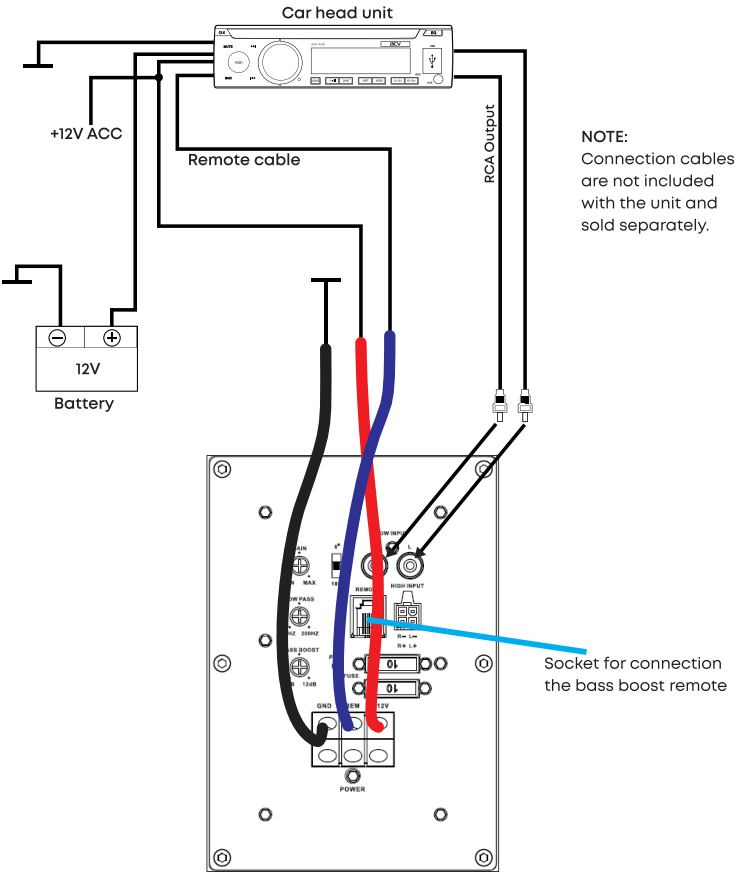

NOTE:
Connection cables are not included with the unit and sold separately.

SPECIFICATIONS
BD10A

Sound reproduction
Rated Power (RMS): 400 W
Frequency Response: 20 - 200 Hz
Sensitivity: 89 ± 2 dB
SPL: 109 ± 2 dB/W/m
Woofer
Cone Size: 10 inches (25 cm)
Cone Material: Coated water-repellent Cellulose
Surround Material: Rubber
Voice Coil: 2 inches (50 mm), 1+1 Ohm
Magnet material: High-density flux ferrite
Magnet: 45 Oz
Built-in Amplifier
Output Power (RMS): 400 W @ 0.25 Ohm
LPF Filter Adjustment Range: 50 - 200 Hz
Crossover slope: 12dB/oct
Phase Inverter: 0/180 °
Bass Boost System: 0 - 12 dB @ 45Hz
RCA Inputs: 2
High-Level Input: Yes
Input Sensitivity: 130 mV (RCA Input), 1.5 V (High-Level Input)
Fuse Rating: 10 A x 2
Enclosure
Enclosure Type: Bass Reflex
Enclosure Material: MDF
Dimensions (W*D*H), mm: 355*(325+355)*303 (Length*(Width Top+Width Bottom)*Height)
Accessories: Remote Control (Cable Length 5 m)
Weight: 12.3 kg

IMPEDANCE VS FREQ

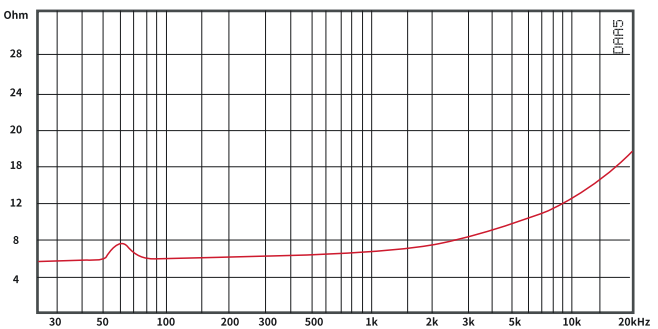

OVERALL DIMENSIONS

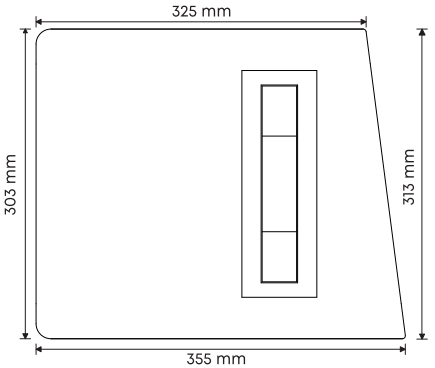

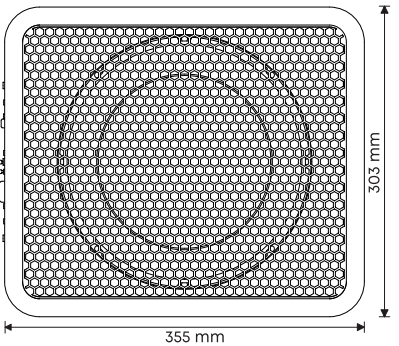

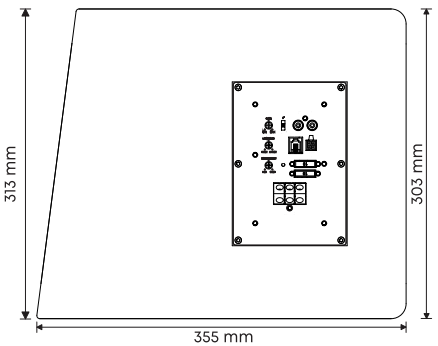

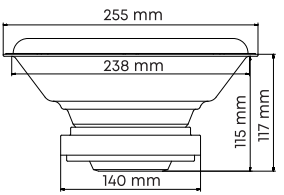

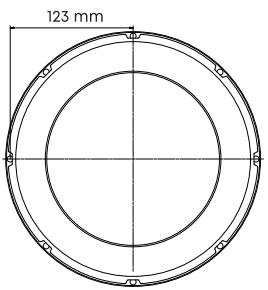

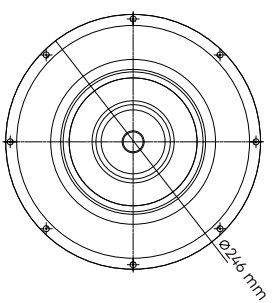

БЕЗОПАСНАЯ УТИЛИЗАЦИЯ

Ваше устройство спроектировано и изготовлено из высококачественных материалов и компонентов, которые можно утилизировать и использовать повторно. Если товар имеет символ с зачеркнутым мусорным ящиком на колесах, это означает, что товар соответствует Европейской директиве 2002/96/EC. Ознакомьтесь с местной системой раздельного сбора электрических и электронных товаров. Соблюдайте местные правила. Утилизируйте старые устройства отдельно от бытовых отходов. Правильная утилизация вашего товара позволит предотвратить возможные отрицательные последствия для окружающей среды и человеческого здоровья.

acv

TUEN UP
THE VOLUME

DESIGNED
IN RUSSIA

Made in P.R.C.

Производитель устанавливает срок службы изделия - 3 года

«Аутотек Индастриал Лимитед» 1318-19,13/Ф, Холливуд Плаза, 610 Нафан Роуд,
Монгкок, Коулун, Гонк-Конг, Китай
“Autotek Industrial Limited” 1318-19,13/F, Hollywood Plaza, 610 Nathan Road,
Mongkok, Kowloon, Hong-Kong, China